De inhoud van dit document is voor het laatst aangepast op 5 juli 2017
Aan deze PDF kunnen geen rechten worden ontleend.
Modelwijzigingen en tekstfouten voorbehouden.
Als gevolg van productontwikkeling is deze PDF aan veranderingen onderhevig.

TECHNISCHE INFORMATIE

AVENTO brandwerend 60+ RZ

Technische informatie

Brandwerendheid

60 minuten conform de NEN-EN 1634-1

2014 Y 1559-1-RA-001

Breedte

530 – 1230 mm (standaard deurmaten 50 mm oplopend).

Maximaal gecertificeerde breedte 1230 mm

Hoogte

2015, 2115 en 2315 mm (standaard). Overige maten op aanvraag.

Maximaal gecertificeerde hoogte 2600 mm

Wanddikte

100, 125, 150 mm

Overige wanddiktes op aanvraag, wanddiktes 5 mm oplopend tot maximaal 215

Tolerantie wanddikte maximaal +1 / -2 mm

Deurdikte

58 mm

Uitvoering

Stomp

Snoerprofiel

Optioneel mogelijk

Sponning

Stomp 15 x 63 mm zonder snoerprofiel, 15 x 67 mm met snoerprofiel

Functionaliteit

Brandwerend

De inhoud van dit document is voor het laatst aangepast op 5 juli 2017

Aan deze PDF kunnen geen rechten worden ontleend.
Modelwijzigingen en tekstfouten voorbehouden.
Als gevolg van productontwikkeling is deze PDF aan veranderingen onderhevig.

berkvens

toegang tot meer

AVENTO brandwerend 60+ RZ

TECHNISCHE INFORMATIE

Kleur

Kristal wit

Reinwit

Gebroken wit

Overige RAL kleuren op aanvraag

Materiaal

Elektrolytisch verzinkt 1,5 mm staal

Zinklaagdikte ca. 18 - 20 µm

Poedercoat laklaag dikte 80 µm

Naden

Ruimte onder de deur is 6 mm

Hang- en sluitnaad 3 mm, naad aan bovenzijde deur 3 mm

Hang en sluitwerk

Geleverd met 3 of 4 scharnieren

Inclusief universele verstelbare sluitplaat

Kozijn zonder snoerprofiel wordt voorzien van bufferdopjes

Opties

Avento FF, toepassing voor bergingen met grotere tolerantie (-2 / + 5 mm) op de wanddikte

Modellen

Enkel deurs

Verpakking

Het kozijn wordt verpakt in krimpfolie

Montage

Het kozijn wordt in de wandsparing samengesteld.

Hulpgereedschappen: waterpas en inbussleutel nr. 5. De kozijnen worden op de wand geklemd en gepurd.

Kozijn worden bevestigd en gesteld met behulp van een gepatenteerd klemsysteem (minimaal drie klemmen per stijl).

Modellenoverzicht

RZ

berkvens

toegang tot meer

De inhoud van dit document is voor het laatst aangepast op 5 juli 2017
Aan deze PDF kunnen geen rechten worden ontleend.
Modelwijzigingen en tekstfouten voorbehouden.
Als gevolg van productontwikkeling is deze PDF aan veranderingen onderhevig.

TECHNISCHE INFORMATIE

AVENTO brandwerend 60+ RZ

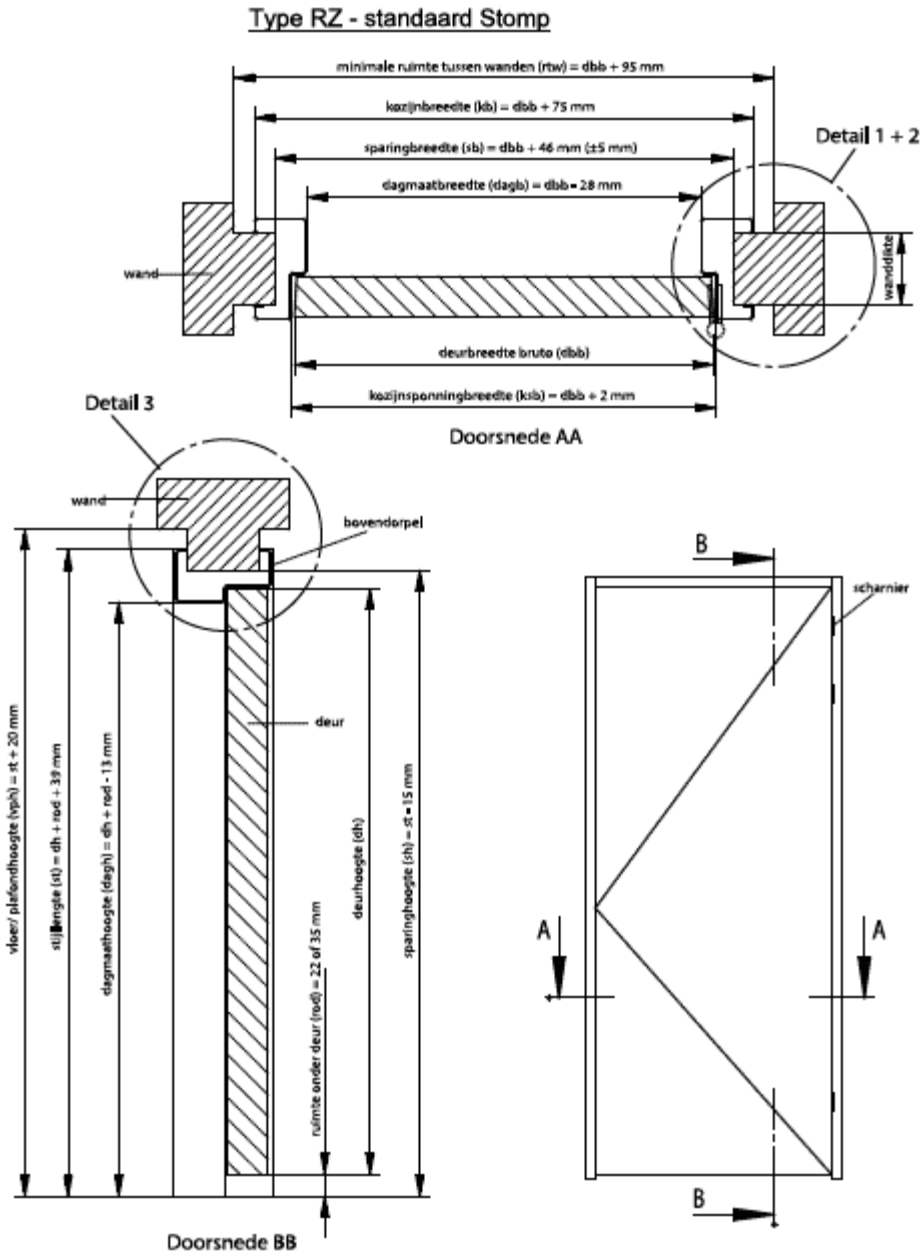

De inhoud van dit document is voor het laatst aangepast op 5 juli 2017
Aan deze PDF kunnen geen rechten worden ontleend.
Modelwijzigingen en tekstfouten voorbehouden.
Als gevolg van productontwikkeling is deze PDF aan veranderingen onderhevig.

berkvens
toegang tot meer

TECHNISCHE INFORMATIE

AVENTO brandwerend 60+ RZ

Afkortingen

dagb	= dagmaatbreedte	ksbt	= totale kozijnsponningbreedte
dagh	= dagmaathoogte	ksh	= kozijnsponninghoogte
db	= deurbreedte	pb	= paneelbreedte
dbb	= bruto deurbreedte	ph	= paneelhoogte
dbn	= netto deurbreedte	rod	= ruimte onder deur
dh	= deurhoogte	rtw	= minimale ruimte tussen wanden
hk	= hoogte kalf	sb	= sparingbreedte
kb	= kozijnbreedte	sh	= sparinghoogte
ksb	= kozijnsponningbreedte	st	= stijllengte
ksbp	= kozijnsponningbreedte paneel	vph	= vloer/ plafondhoogte

Minimale kozijnbreedte = deurbreedte bruto + 255 mm = totale breedte zijlichtkozijn.

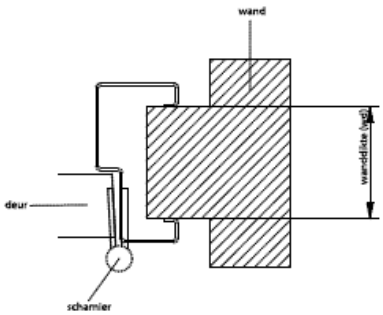

Detail 1: stijl

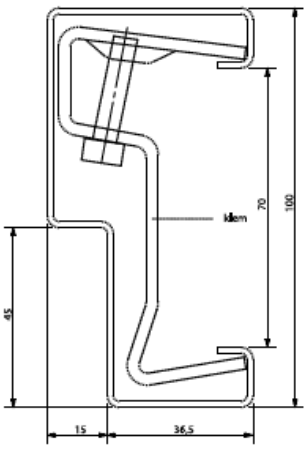

Detail 2: klem

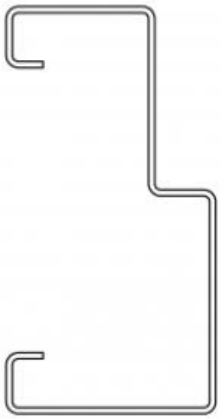

Avento kozijn zonder snoerprofiel

Avento kozijn met snoerprofiel
Vanaf wanddikte 100 mm.