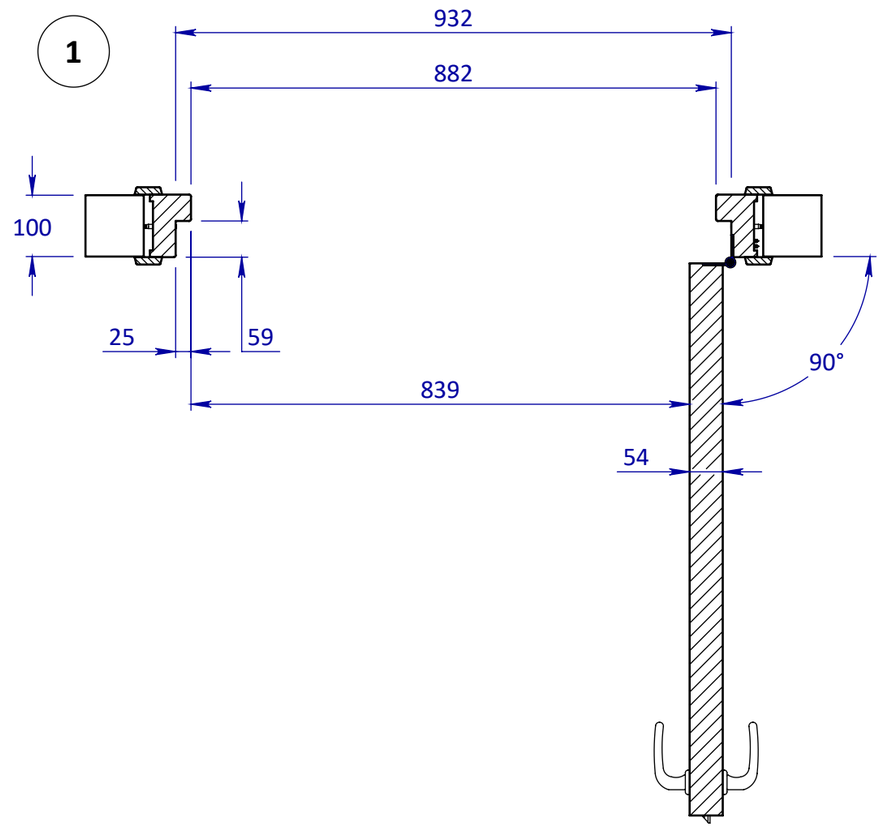

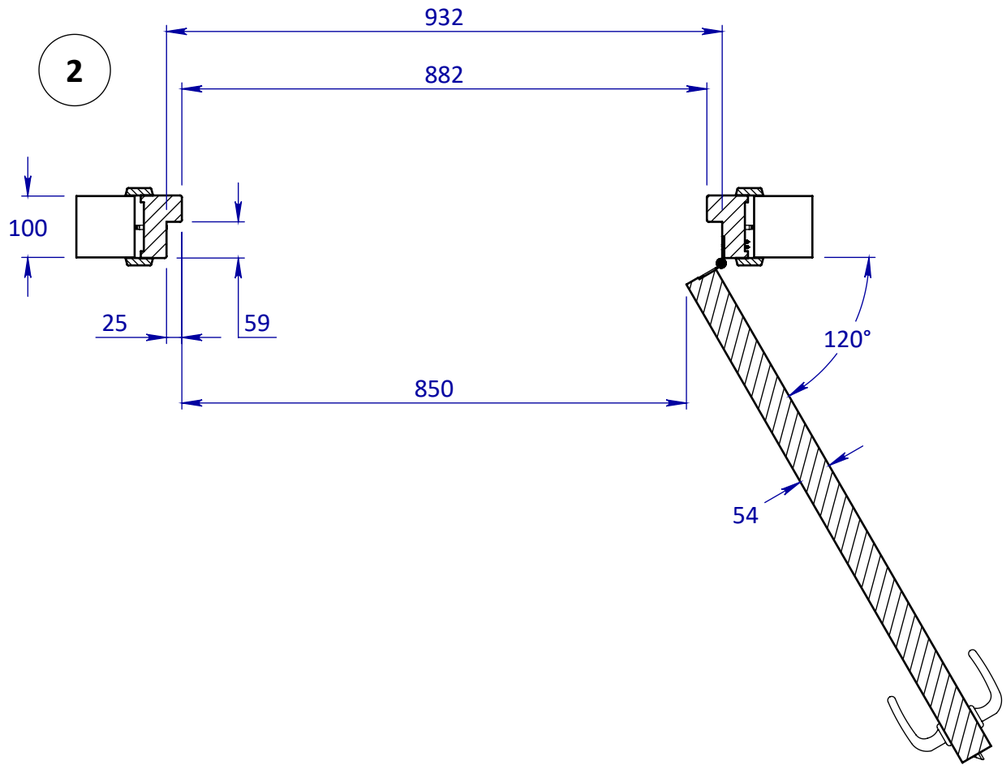

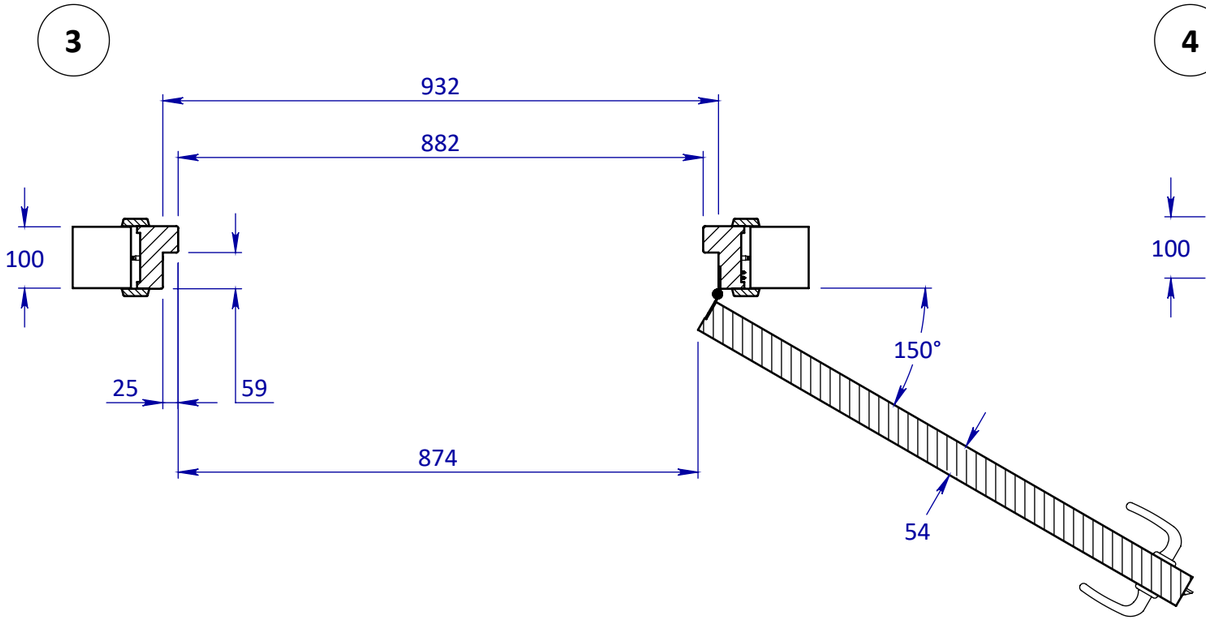

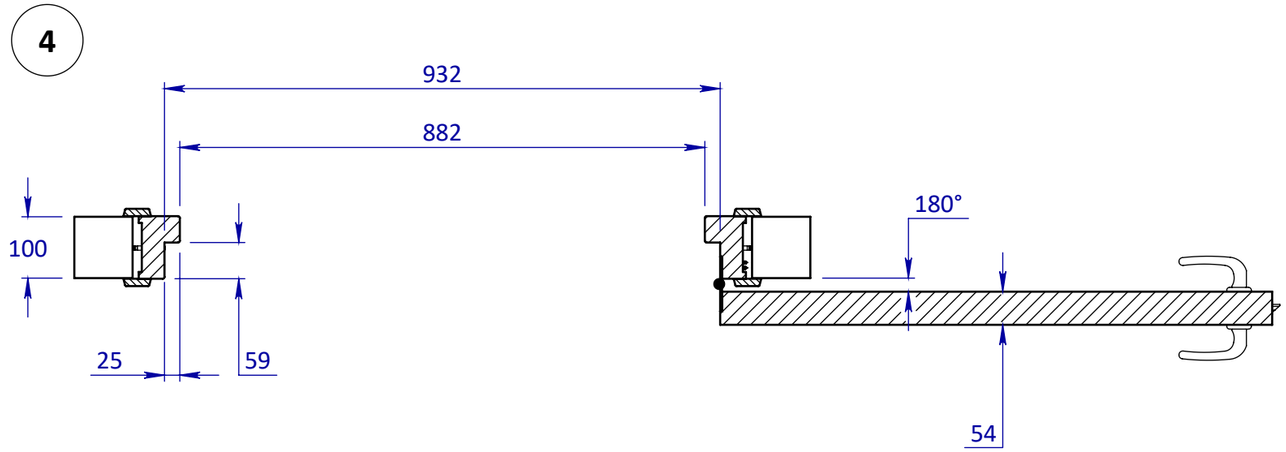

	Sponningmaat Breedte	Deurbreedte Produktiemaat	Dagmaat Breedte	Wandopening	Kozijnbreedte
930	932	926	882	1036	1016

EIGENDOM, BERKVENS BV SOMEREN.
VERMENGVULDIGING OF MEDEDELING
AAN DERDEN IN WELKE VORM DAN OOK
IS ZONDER SCHRIFTELIJKE TOESTEMMING
VAN EIGENARES NET GEOORLOOFD.

TOLERANTIES ALGEMEEN.
* Herkenningsmaal / mal
Maat tolerantie ± 0.5 mm
Hoek tolerantie ± 0.5*

AMERIKAANSE PROJECTIE

A3

MATERIAAL. Diversen

BENAMING.

Vrije doorgang 90° - 180°

Berdu - Deurdikte 54mm Stomp

Berkvens

SCHAAL / MAATEENHEID

millimeter [mm]

TEKENAAR / DATUM
John Belemans
17-07-2024

berkvens
TOEGANG TOT MORGEN

Revisienr.	Omschrijving	Datum	Naam

TEKENINGNUMMER
AL028-100-00

REF. AL028-100-00